PERGOLA BIOCLIMATIQUE ORIENTABLE & RETRACTABLE
ABRIS DE TERRASSE & OMBRIERE
CAR PORT

LIMOUSIN Fermetures

www.lfpergola.com

Wallis & Outdoor

LAQUAGE GARANTI 25 ANS

Pergola bioclimatique lames orientables

Elle protège du soleil l'été et laisse pénétrer la lumière et la chaleur l'hiver.

Elle assure une ventilation naturelle.

Elle s'intègre parfaitement a tout style d'architecture.

Elle permet d'agrandir et d'optimiser les espaces extérieurs

Alliant confort et esthétisme, elle valorise le patrimoine existant.

Fabrication Française

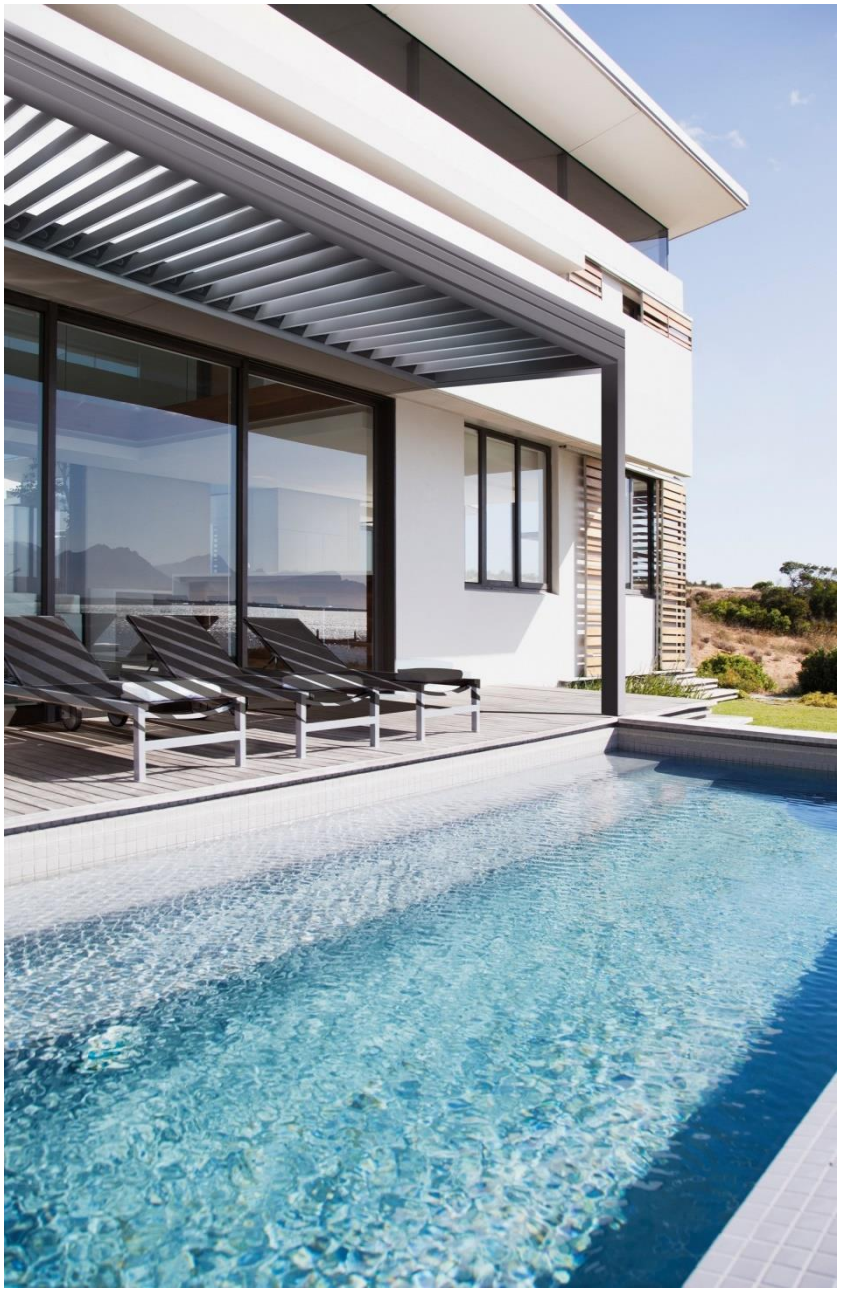

Points forts

- **Design sobre et élégant**
- **Nombreuses configurations**
- **Nombreuses options**
- **Confort thermique :** lames orientables évitant la surchauffe l'été et optimisant les apports solaires l'hiver.
- **Totale étanchéité à l'eau et au vent**. Essais au vent de type rafale 238km/h. Rapport CSTB.
- **Motorisation intégrée.**
- **Evacuation des eaux de pluie et descente d'eau dans un angle.**
- **Excellente finition : Visserie invisible**

L'enjeux de ce concept est de provoquer des réactions sensorielles et émotionnelles grâce au réglage de ces trois paramètres. Ainsi la collection Wallis&Outdoor® design by Dank Architectes, offre bien plus que du confort, elle prend vie et vous fait profiter des effets que la nature et la lumière subliment.

Un concept Directement inspiré de la nature

S'inspirer des rayons du soleil qui traversent le feuillage d'un arbre sous une brise d'été légère, se laisser bercer et rêver à de nouvelles sensations, ressentir les ambiances générées par ces rayons de soleil … C'est au travers de la réinterprétation de ces effets générées par ces rayons de soleil … qu'ont été élaborés le concept et les collections inédites.

VOTRE PERGOLA WALLIS&OUTDOOR® design by Dank Architectes est unique. De nombreuses combinaisons existent entre le modèle du tablier choisi et la couleur de votre structure.
Une plaque 'signature' en aluminium attestera du respect du concept, de la qualité technique et esthétique de votre pergola.

Modèle SAND

Inspiration nature
Des dunes de sables chauds que l'on pourrait passer des heures à contempler…
Nuance, contraste et combinatoire
Teintes beiges sablées, gris fumé, des couleurs légères et naturelles qui apportent simplicité, chaleur humaine et sérénité. La couleur claire, est associée à une couleur plus soutenue et à un gris chaud plus intense qui crée le contraste

Modèle SUNNY

Inspiration nature
Nuance, contraste et combinatoire
Un lever ou un coucher de soleil en bord de mer, un été indien, le retour des beaux jours…
Combinaison de pastels frôlés par le soleil … Des nuances de beiges lumineux et chaleureux associées au blanc pour une sensation agréable de douceur, de gaieté et de joie. L'apport d'une quatrième teinte orangée ajoute une intensité supplémentaire.

Modèle HAVANE

Inspiration nature
Base de couleurs organiques associée à la terre, au bois et à la pierre…
Nuance, contraste et combinatoire
Sur une base de marron, associée à un marron roux plus clair, on ajoute un beige lumineux pour évoquer les ocres de Roussillon, les épices sur les étals d'un marché… Ces teintes inspirent chaleur, sécurité, traditions et pérennité.

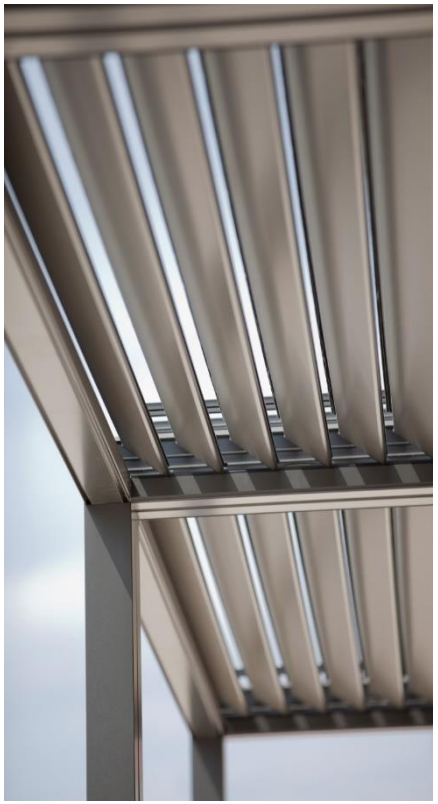

LIMOUSIN
Fermetures

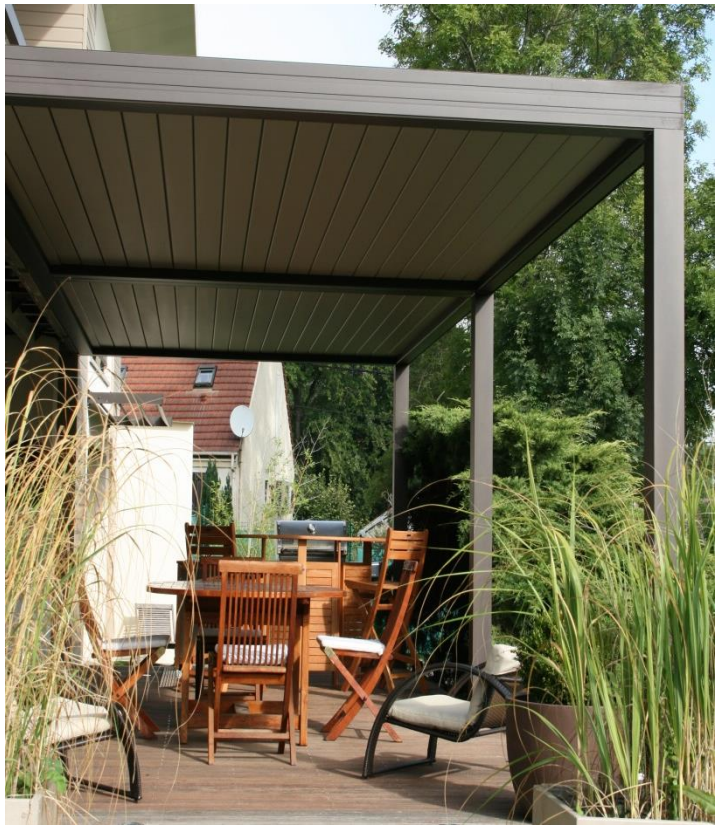

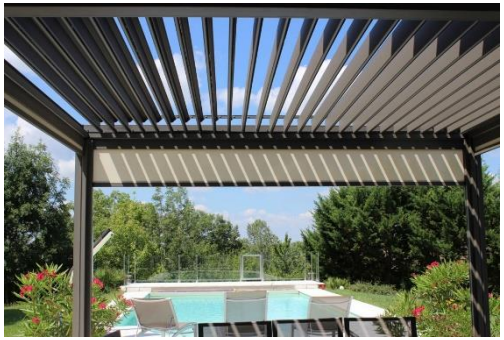

LIMOUSIN
Fermetures

Motorisation

Centrale de pilotage RTS

Carte de pilotage 4 sorties
Jusqu'à 3 vérins + 1 sortie éclairage 100w avec variateur
Jusqu'à 2 vérins + sortie éclairage 75w + 1 sortie éclairage 100w avec variateur
Etanchéité IP65
240W

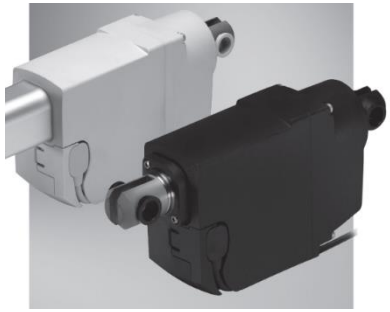

Vérin 1500N – Effort en traction et en compression de 1500 N – Indice de protection IP66

Centrale de gestion bioclimatique IO

240W pour 2 vérins + 4 sorties pour éclairage Blanc

Connexoon

3 applications smartphone au choix pour commander jusqu'à 3 environnements de la maison: la fenêtre (volet, BSO et store) - la terrasse (store et pergola) - les accès (portail et porte de garage).

Box Tahoma

Box maison connectée - **les points forts de TaHoma Box** :
A tout moment de chez vous ou à distance avec un PC ou un smartphone
• **Commandez 1 à 1** vos volets roulants, stores, alarme, portails, pergolas...
• **Centralisez** la commande par pièce, par étage ou pour toute la maison

Nouveau vérin 2000N
Carter en aluminium – Plus rapide 38 secondes contre 48 pour le Linak – Plus silencieux 52db(A) au lieu de 58,5 – Puissance 2000N
Disponible a partir de mars 2021

LES CAPTEURS

Gestion Climatique

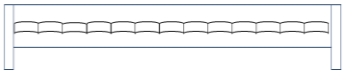

Capteurs de pluie

fermeture automatique des lames
Possibilité d'activer ou de désactiver grâce à la télécommande Somfy

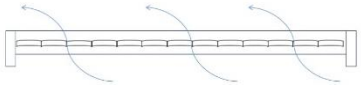

Capteur de vent

Protection de la pergola en cas de vent fort
Ouverture automatique des lames (20%)
Pas de possibilité de désactiver ce capteur

Capteurs de gel et neige (intégré sur centrale rts) *

<u>Protection gel</u> (protection des joints):
ouverture automatique de la pergola (20%) si les lames sont en position fermé

<u>Protection neige:</u>
Contre les accumulation de neige
Positionnement automatique des lames orientables à la verticale

*<u>*Obligatoire sur pergola rétractable</u>*

Sections pergola 1 poutre

Coupe longitudinale chéneau P<4000

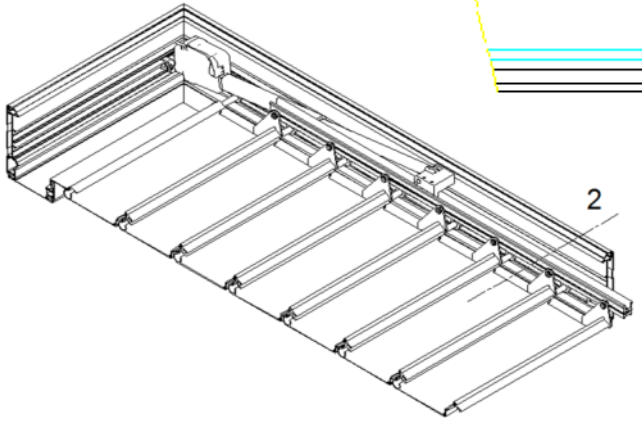

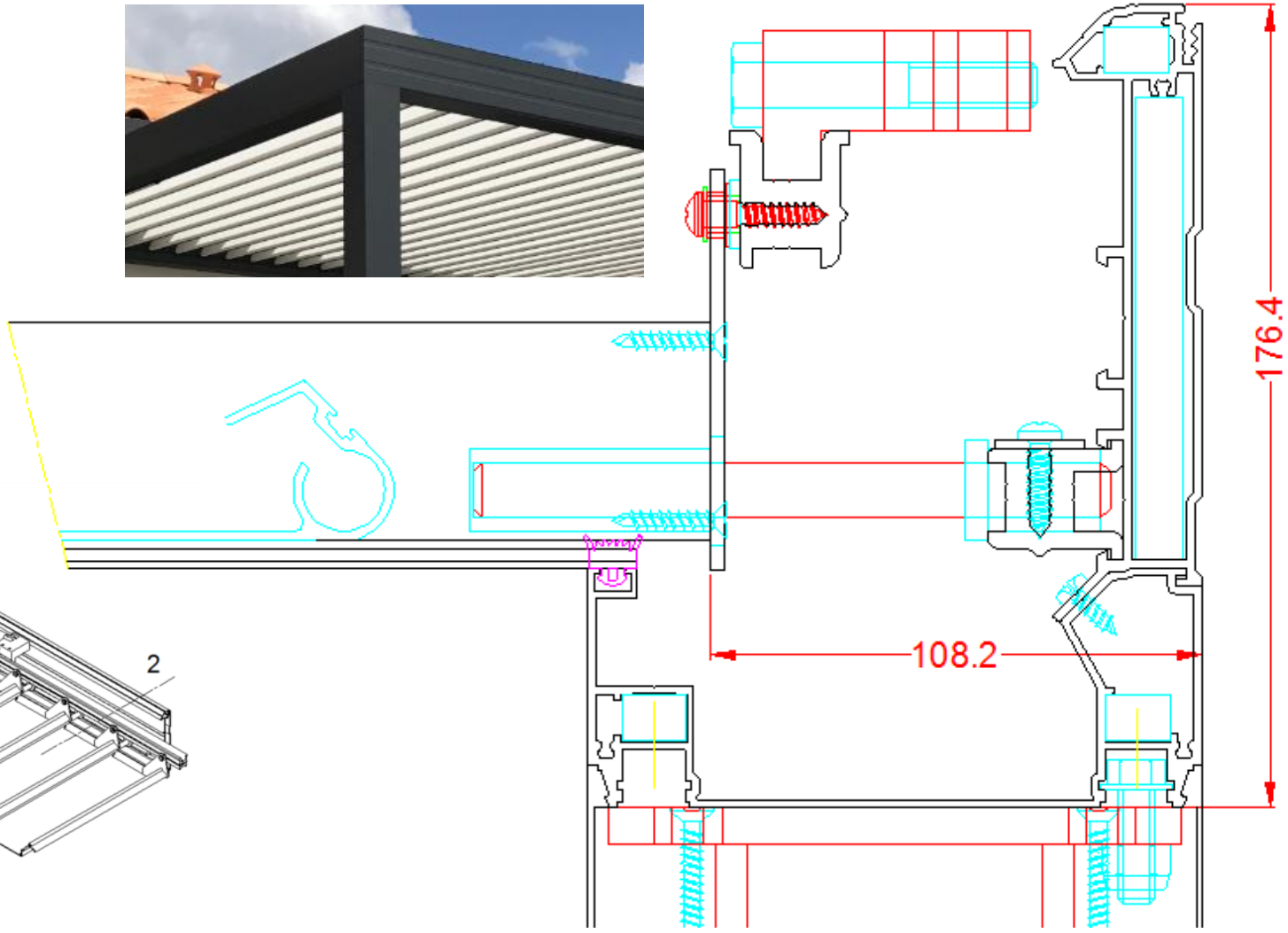

Sections pergola 2 poutres

Coupe longitudinale chéneau P>4000

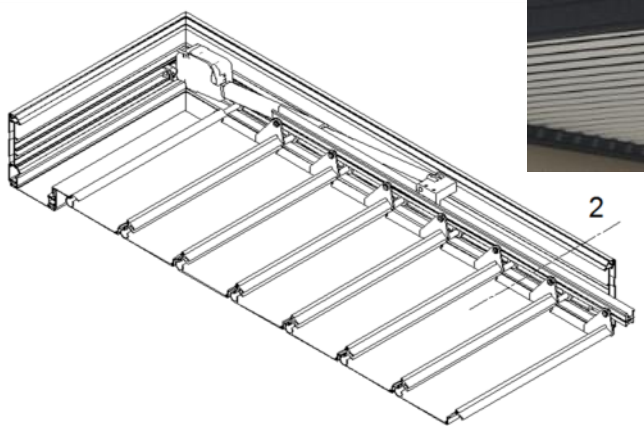

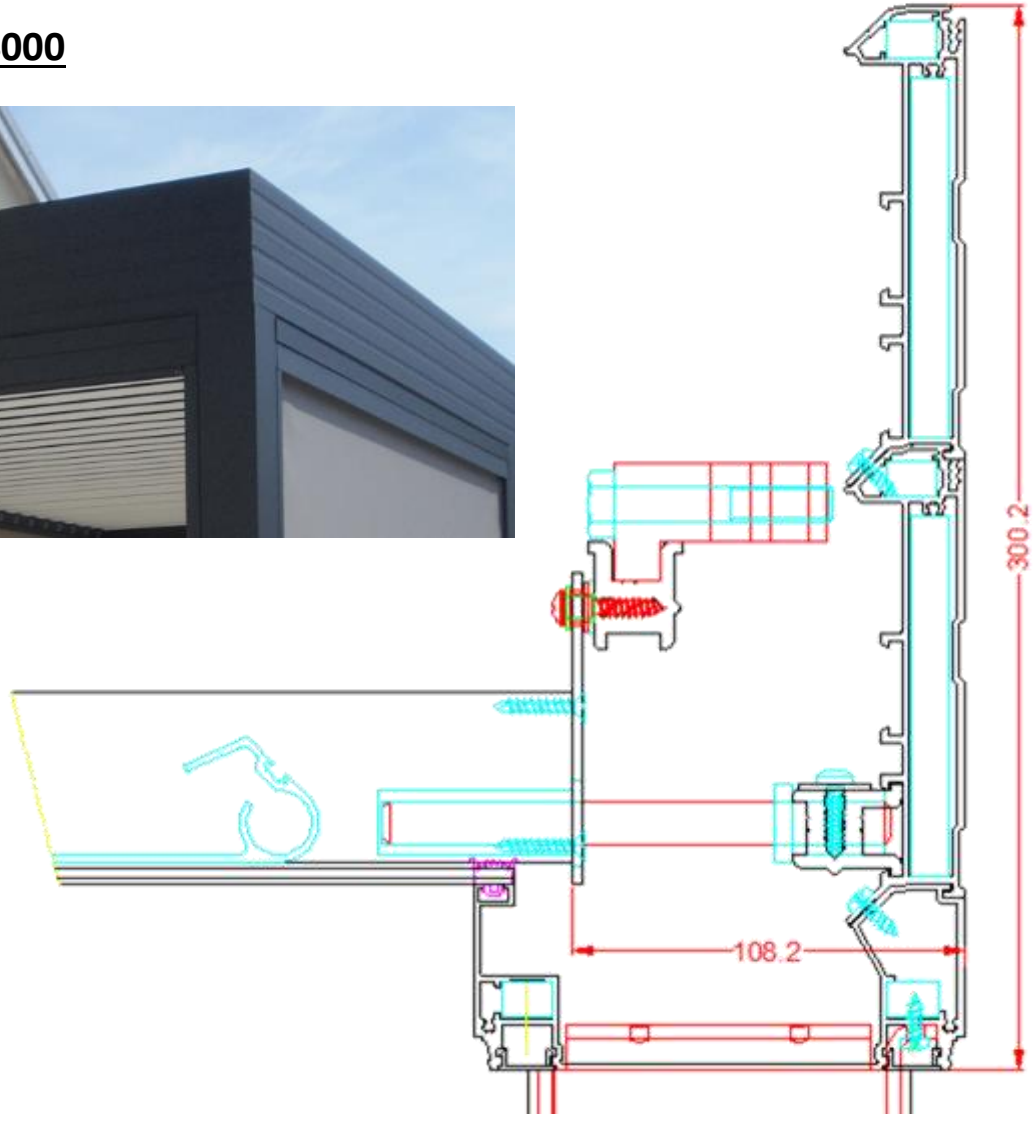

Sections

Coupe transversale lames ouvertes

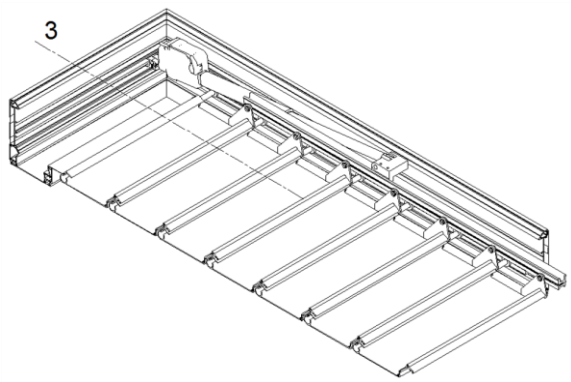

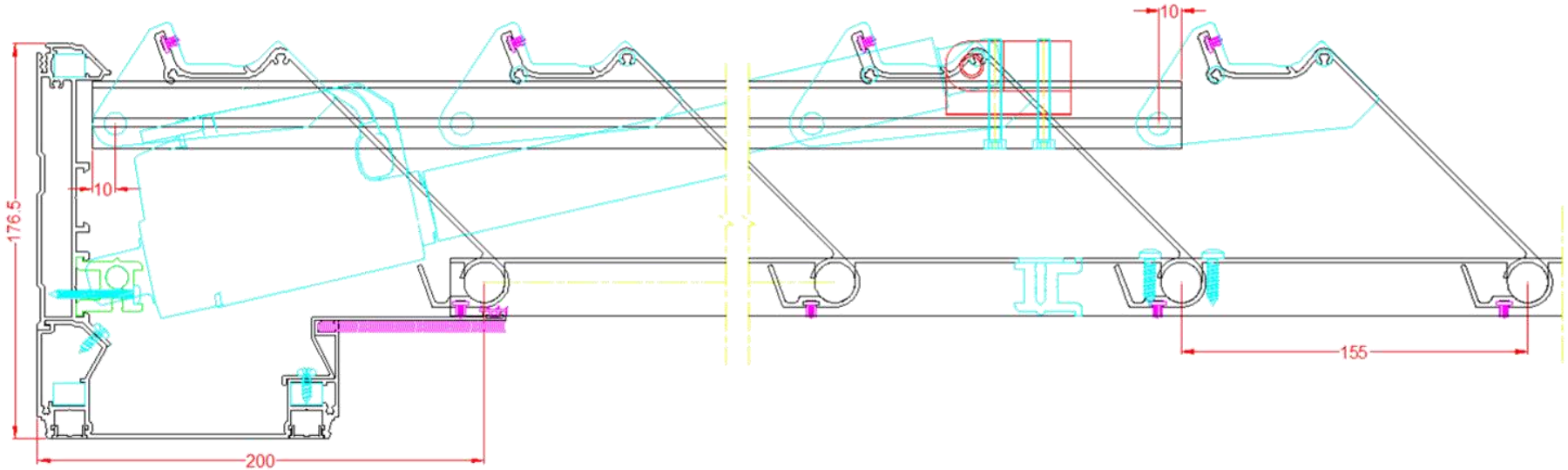

Sections

Coupe transversale lames fermées

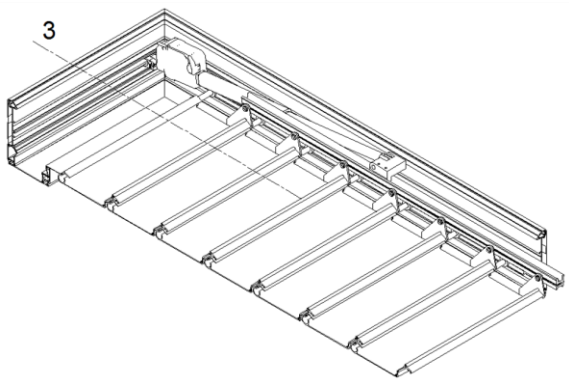

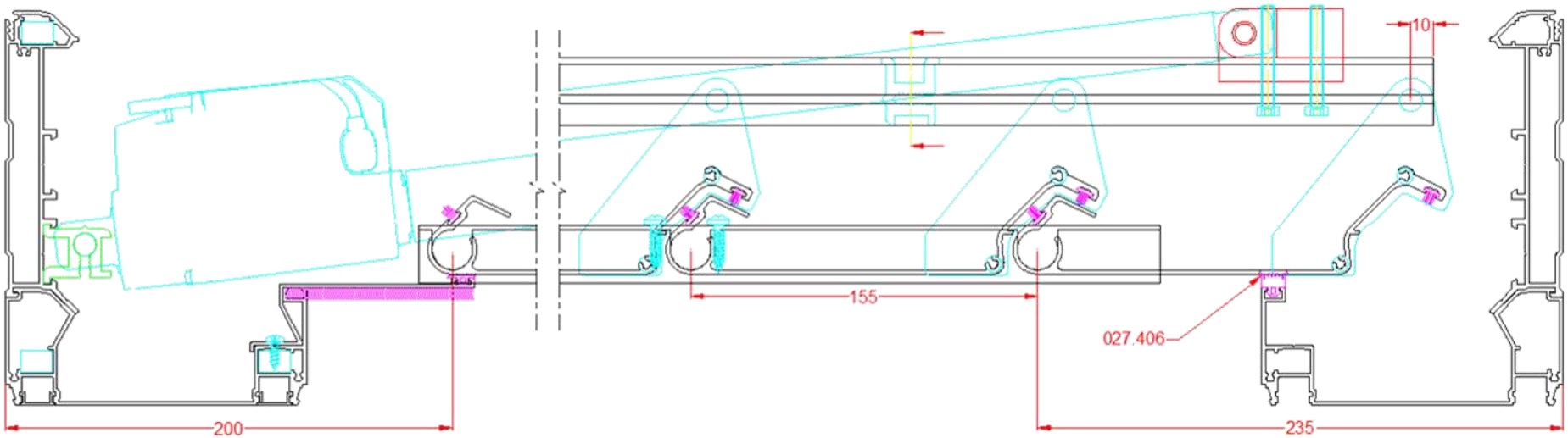

Montage du moteur

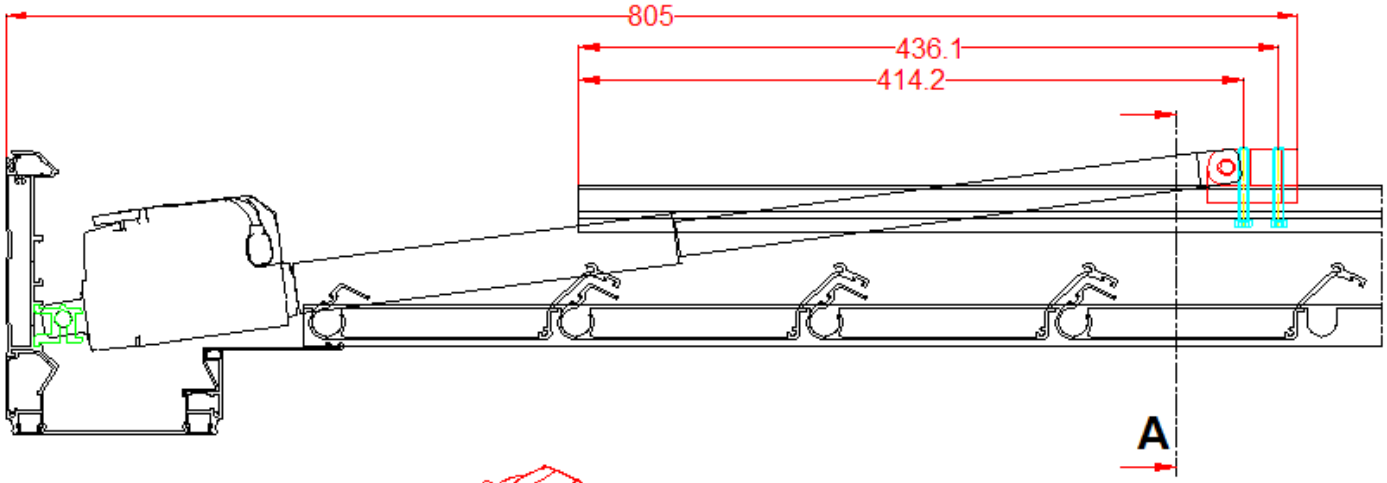

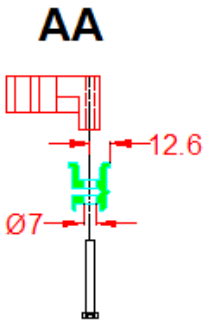

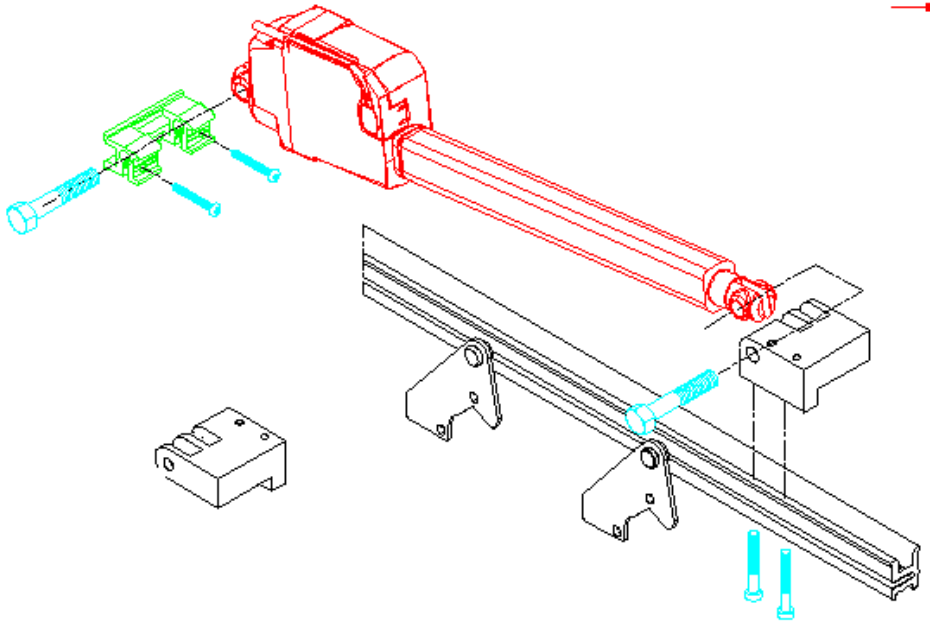

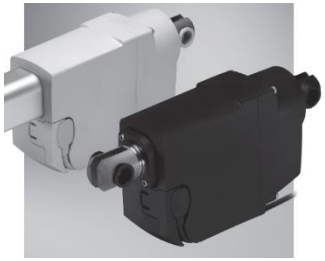

Pergola trapèze orientable

Profils système a breveté un système qui permet de réaliser des pergolas d'angle.

La pergola peut ainsi s'adapter à un grand nombre de configuration

Les lames sont motorisées par un seul vérin et sont systématiquement des lames tubulaires.

Surface maximum des lames 15M2

LIMOUSIN Fermetures

PERGOLA RÉTRACTABLE MOTORISÉE IO – 414PR

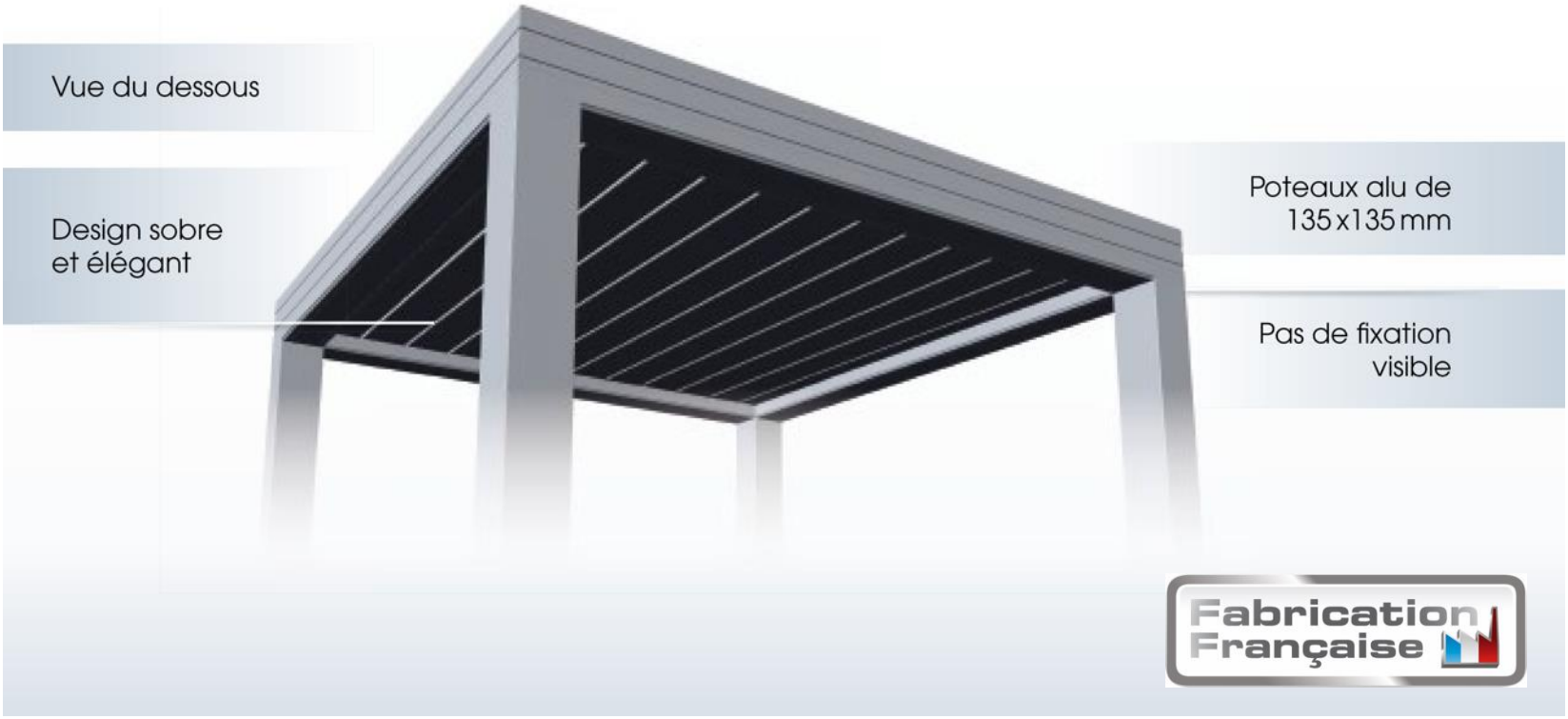

BASES COMMUNES

AVEC LA PERGOLA BIOCLIMATIQUE WALLIS&OUTDOOR :

- Poteaux 105x105
- Poteaux 135x135 avec capot
- Poteaux 135x135 monobloc
- Chêneau et Poutre identique

SPÉCIFICITÉS

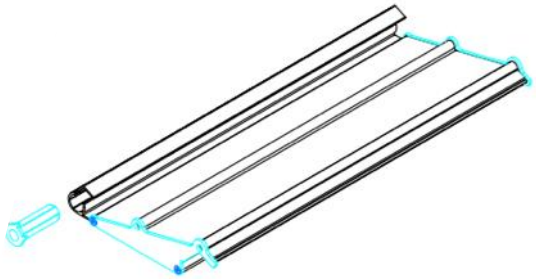

DE LA PERGOLA RÉTRACTABLE WALLIS&OUTDOOR :

- Lames tubulaires 193 x 48 mm
- Motorisation
- Système d’ouverture par pantographe

MOTORISATION

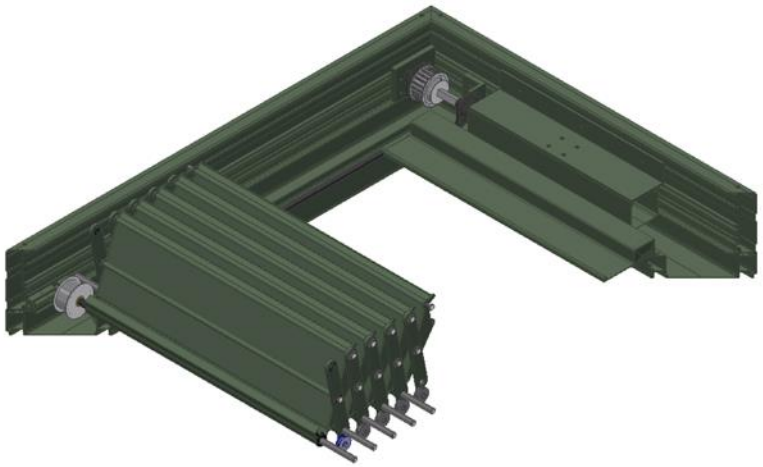

- **Motorisation 220 volts** fixé par un kit laqué à la couleur de la pergola

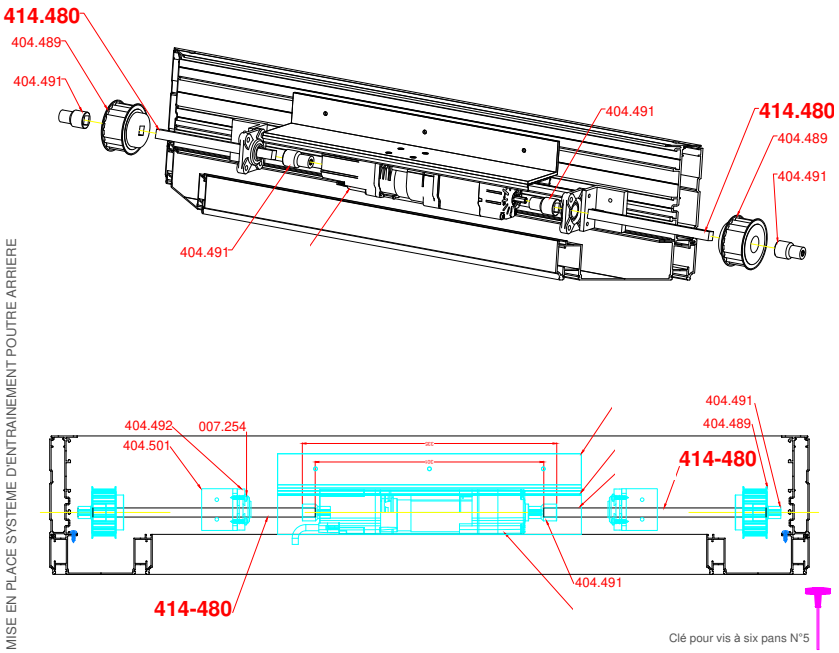

- **Moteur IP54**, protégé par un capot aluminium laqué à la couleur de la pergola

- Motorisation positionnée **à l'opposé du tablier rétracté**

MOTORISATION

- **Pilotage** par télécommande IO et Smartphone

- **Livré en standard** avec télécommande, capteur de température externe et box Tahoma ou Connexoon

- **En options** : capteurs de vent et pluie

- **Et toutes les options habituelles** de la pergola : éclairage LED, stores, chauffage, brumisation (hormis spots dans les lames).

LIMOUSIN Fermetures

OUVERTURE / FERMETURE

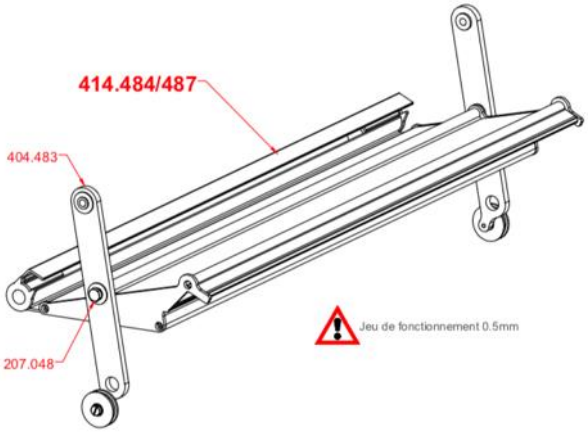

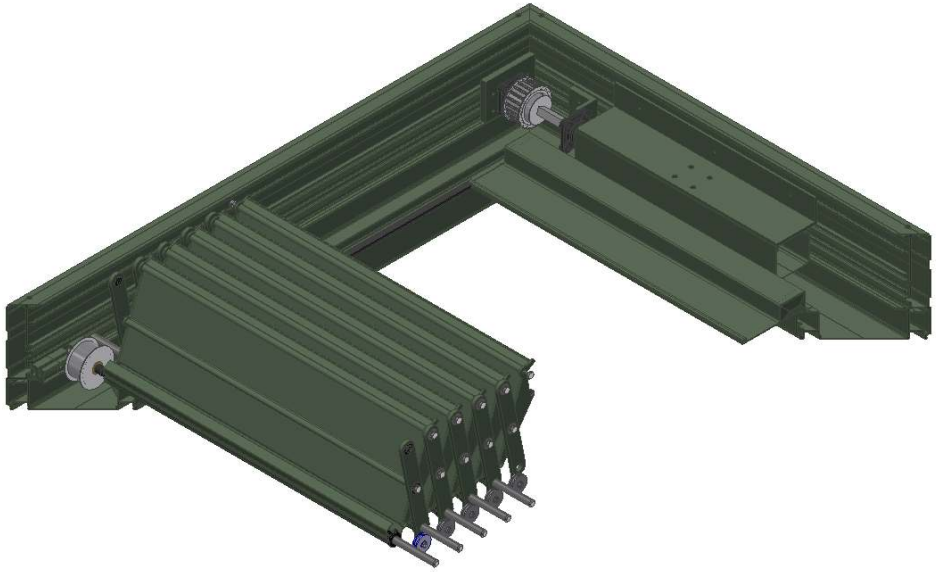

- Ouverture / Fermeture en **30 secondes** (pour pergola de 4m de profondeur)
- Mécanisme par pantographe actionné à l'aide de **deux courroies**
- **Lames pré équipées (en PSU)** : une vis par lame par extrémité est à positionner sur chantier

LIMOUSIN Fermetures

OUVERTURE / FERMETURE

- **Courroies reliées** à la première lame du tablier **par une pièce en aluminium laquée**

- **Courroies en PU armature acier**, prévue pour résister aux UV et aux différences de température

- Courroies **actionnées par poulie crantée** (côté moteur) et **poulie lisse**

Moteur rétractable

LIMOUSIN Fermetures

CARACTÉRISTIQUES TECHNIQUES

- **Dimensions Max :**
  - Profondeur 6m (respecter le pas)
  - Largeur : 4m
  - Hauteur : 3m

- **Double poutre ou renfort acier obligatoire** en fonction de la portée entre poteaux

- **Pas de pente obligatoire** dans le sens des lames

- **Sécurité Gel** gérée par la box Tahoma ou Connexoon, **à paramétrer lors de l'installation**. Au choix : blocage de la pergola en position fermée, ouverte ou intermédiaire

- **Cinématique d'ouverture** : les lames s 'orientent en même temps qu'elles se rétractent. Pas d'orientation des lame sans ouverture.

- **L'ouverture représente 2/3 de la surface du tablier**

PLANCHES PROFILS

LIMOUSIN Fermetures

LAMES

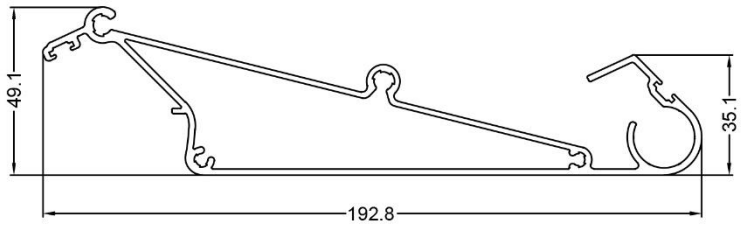

LAME DE DEPART

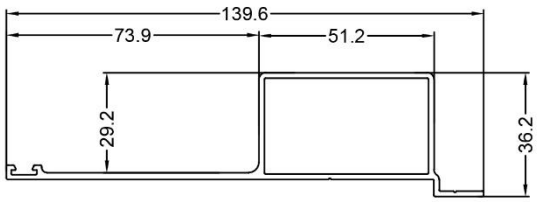

POTEAUX - CAPOTS

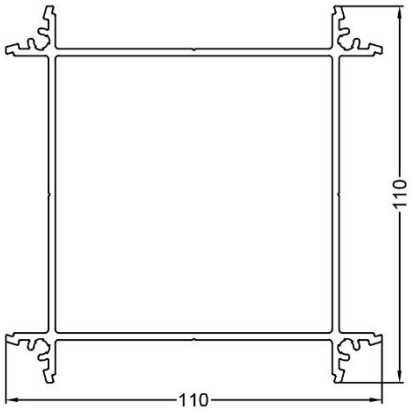

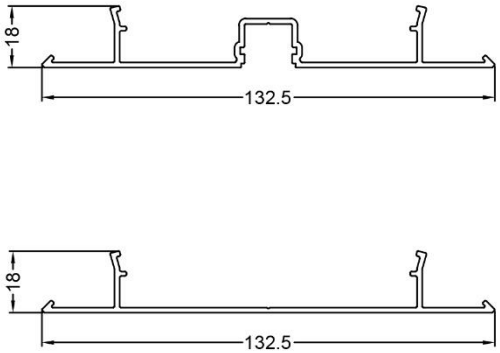

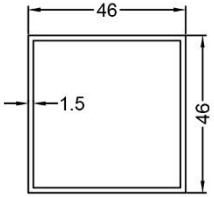

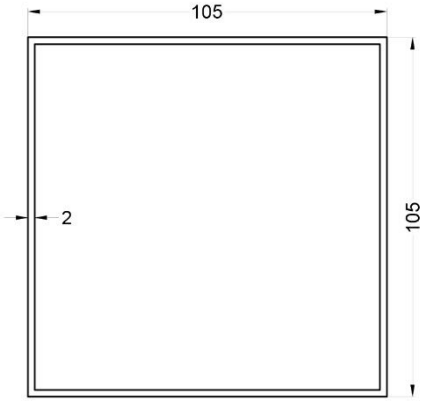

PLANCHES PROFILS

CHENEAUX	POUTRE - RENFORT ACIER

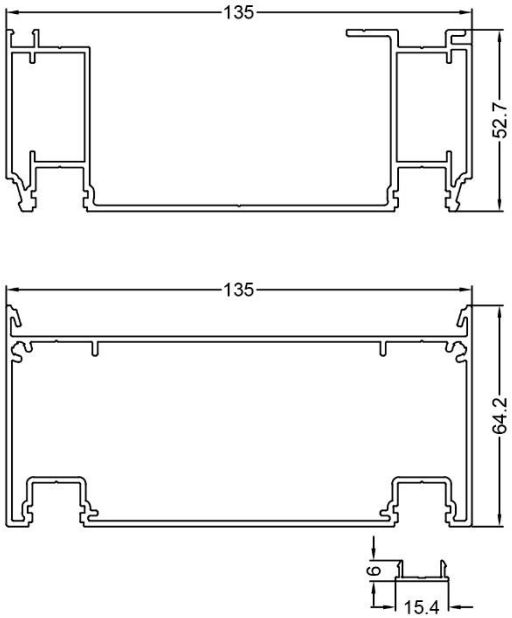

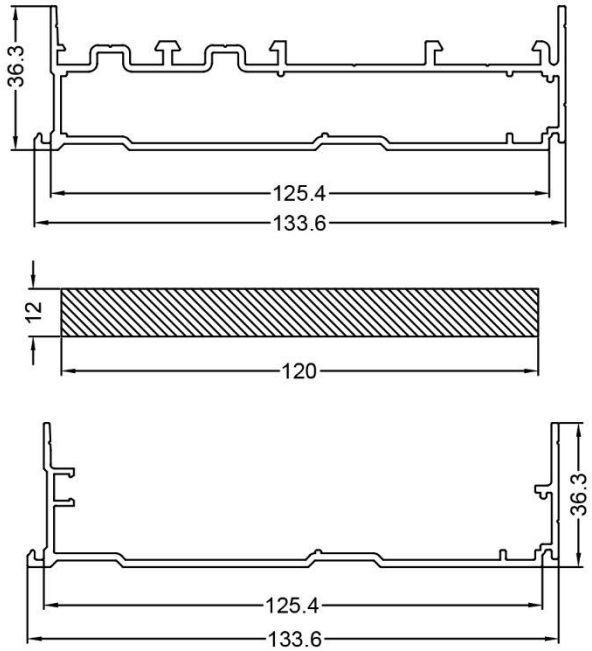

Les solutions d’éclairage

Strips Leds
Consommation de 10W / m
Eclairage d’ambiance
Découpe sur mesure sur 5m
Tous les branchements sont réalisés par prises étanches

Spot de 4,5W leds
6 à 8 spots conseillés en fonction de la surface
Alimenté par la centrale et avec un variateur sur la télécommande
Permet d’éclairer avec précision l’endroit désiré

Alimenté par la centrale et avec un variateur sur la télécommande
1 rampe = 12w led
2 rampes pour 12m²
3 rampes pour 16m²
4 rampes pour 20m² et +

Les rampes sont inclinées vers le centre de la pergola
Pas de fixations ni fils visibles
Tous les branchements sont réalisés par prises étanches

Un design Sobre et élégant

Des sections et des profilés spécifiques permettent l'intégration parfaite des coffres et coulisses de stores verticaux

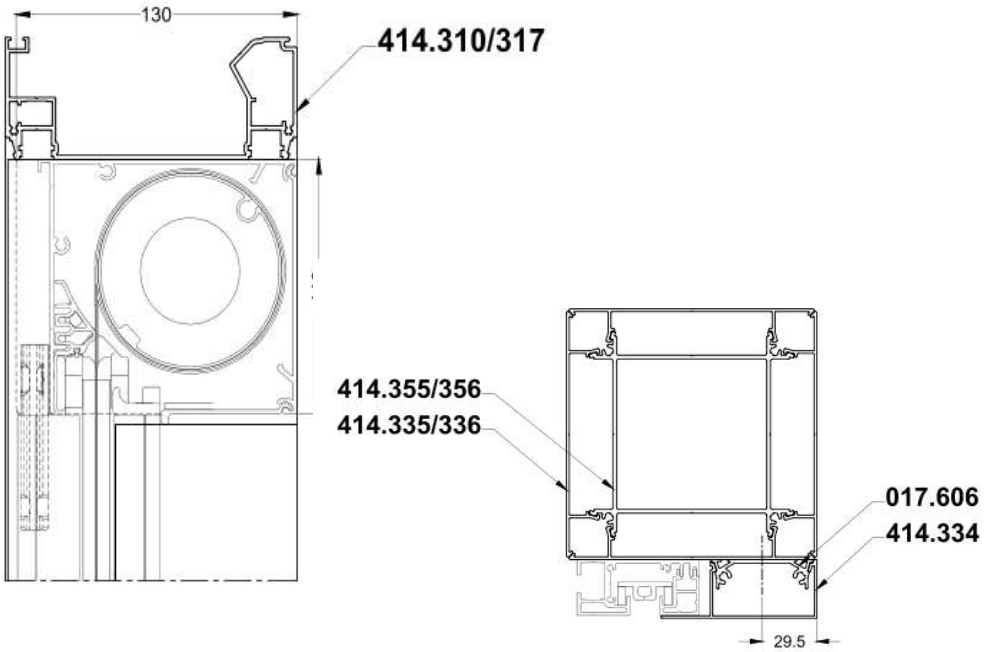

LIMOUSIN Fermetures

PERGOLA OU CARPORT TOITURE FIXE

BASES COMMUNES

AVEC LA PERGOLA BIOCLIMATIQUE WALLIS&OUTDOOR :

- Poteaux 105x105
- Poteaux 135x135 avec capot
- Poteaux 135x135 monobloc
- Chêneau et Poutre identique

Remplissage toiture panneaux

- Polycarbonnate 32mm incolore / bronze ou opal pose sur chevrons
- Panneau de 55 autoportant avec profil de jonction PVC / couleur extérieur Blanc 9010, Esterel ou Ardoise 7016.
- Panneau de 135 pente de 1% autoportant couleur extérieur Blanc 9010B

Polycarbonate

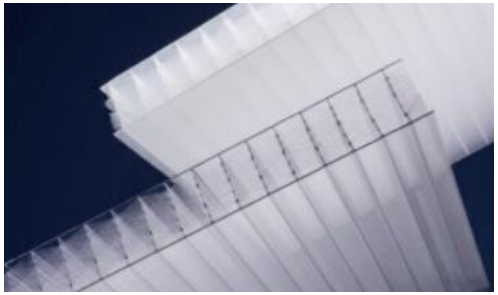

Panneaux de 55

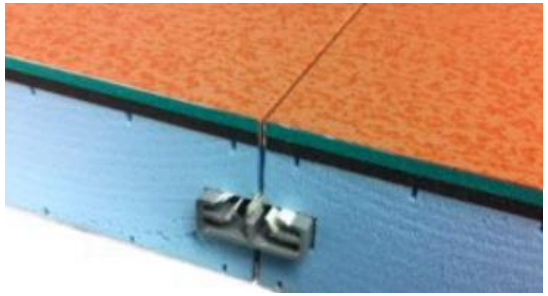

Panneau de 135

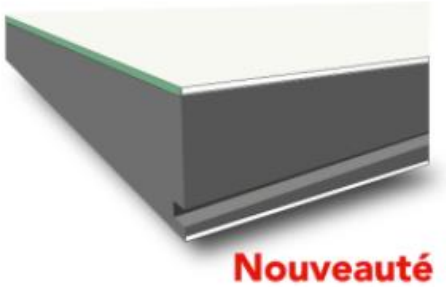

OMBRIERE

GRANDES DIMENSIONS Jusqu'à L4200 x P4300mm sans renfort (par module) • Jusqu'à L4200 x P6000mm avec renfort (par module) • Hauteur maxi 3 000mm • Fabrication sur-mesure : profondeur, longueur, hauteur

- **Différents modèles de lames** permettent de personnaliser et de modifier le design et l'élégance de l'ombrière
- Lames fixes en **aluminium extrudé, alliage 6060, 100% recyclable**
- Lames entraxe de 90 à 180mm (variable au choix)
- **Visserie invisible**
- **Inclinaison selon votre convenance** en fonction du type de lames
- **Inclinaison des lames jusqu'à 90°** permettant de moduler la protection solaire et la ventilation

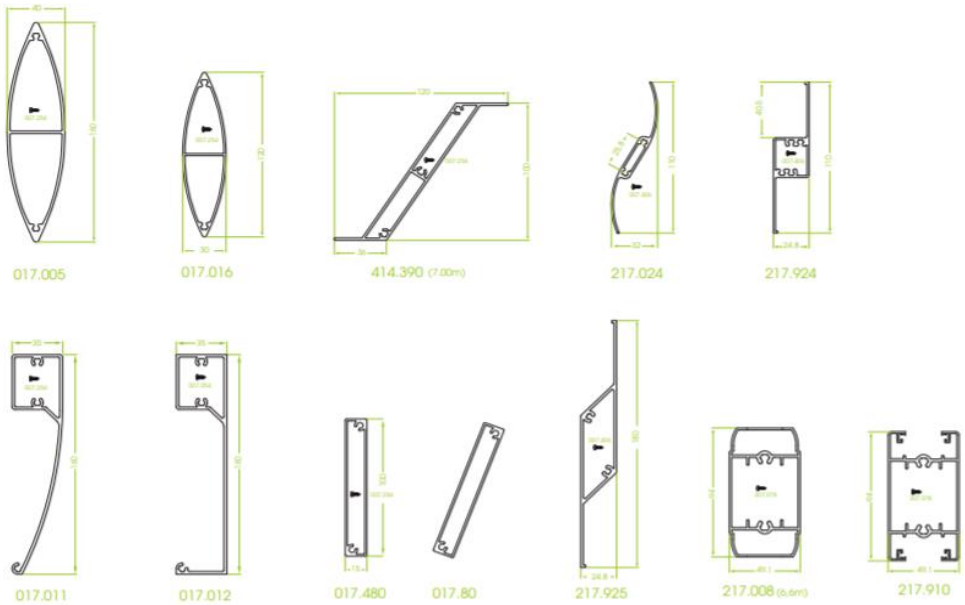

Coupe sur poteau / platine

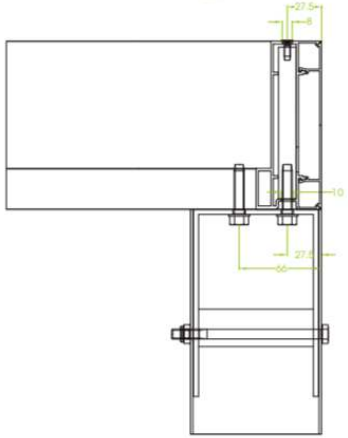

Poteaux alu de 105 x105mm autoportants. Fixation par encastrement au sol ou sur platines inox

LIMOUSIN Fermetures

Les couleurs

LIMOUSIN Fermetures

Les couleurs

LIMOUSIN Fermetures

Les couleurs

TERRE DE MATIÈRES

La gamme créative
haute durabilité

LAGUAGE GARANTI 25 ANS

Mineral

Cristal de Roche | Fossile | Pierre de Lune

Metallic

Oxyde de Feu | Laque de Laiton

Wooden

Bois Cannelle | Bois Cendré

LIMOUSIN Fermetures

Les couleurs

Les couleurs

LIMOUSIN Fermetures

PROFILS Color

Une sélection de 18 teintes disponibles en 3 finitions : brillante*, satinée ou givrée

LAQUAGE GARANTI 10 ANS

LAQUAGE GARANTI 25 ANS

* Exceptés Alu Naturel, Brun 477, Brun 1247 ** Uniquement en Classe 2

Noir Profond 9005	Gris noir 7021**	Brun Gris 8019**	Gris terre d'ombre 7022**	Gris Anthracite 7016	Gris Ardoise 7015
Alu Naturel ALNA	Gris Clair 7035**	Brun 1247	Brun 477	Rouge Pourpre 3004	Bleu Gentiane 5010
Vert Mousse 6005	Vert Pâle 6021	Ivoire Clair 1015	Blanc Perle 1013	Blanc Trafic 9016	Blanc Pur 9010

LIMOUSIN Fermetures

COMPARATIF DES LAQUAGES PAR POUDRES POLYESTERS

après 600 heures d'exposition au test **QUVB***

Zone masquée

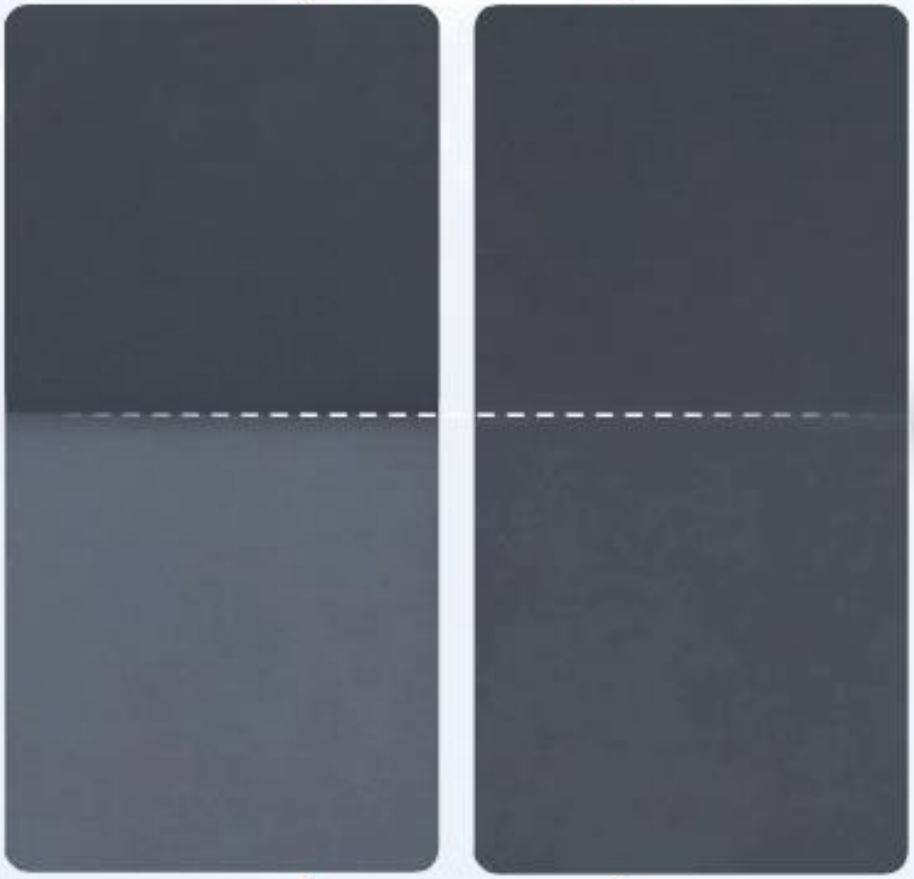

Zone exposée

QUALICOAT Classe 1

- Durabilité standard, laquage **garanti 10 ans**
- **Perte de brillance 82%** par rapport à la valeur initiale
- Teinte fortement altérée, **blanchiment très important**
- Delta E : 6,22 (Écart de colorimétrie)

QUALICOAT Classe 2

- Haute durabilité, laquage **garanti 25 ans**
- **Perte de brillance 30%** par rapport à la valeur initiale
- Teinte quasi inchangée, **écart invisible à plus de 3m**
- Delta E : < 1 soit 0,74 (Écart de colorimétrie)

52% DE PERTE DE BRILLANCE EN MOINS !

*Test QUVB 313 (norme 4892-3). L'enceinte de vieillissement accéléré, reproduit artificiellement le spectre solaire complet. Elle simule, en quelques heures ou semaines, les détériorations et les dommages provoqués par l'irradiation solaire et les intempéries en extérieur sur plusieurs années.